# HD-025-F

Technical Parameters:

Insters:
- No. of contact: 25+PE
- Rated current: 10A
- Rated voltage: 250V
- Rated impulse voltage: 4KV
- Pollution degree: 3
-Parameter when the pollution level is 2:10A 230/400V 4KV 2
- Rated voltage acc.to UL/CSA: 600V
-Rated voltage based on CSA wound connection:2A30V
- Material: polycarbonate
- Temperature range: -40℃- +125℃
- Flammability acc.to UL 94: V0
- Mating cycles: ≥500

Contacts:
- Terminal: crimp terminal
- Material: copper alloy
- Surface: hard-silver plated
- Contact resistance: ≤3mΩ
- Wire gauge:0.14-2.5mm²(26-14 AWG)

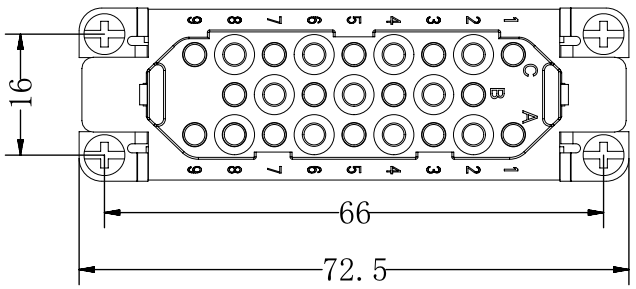


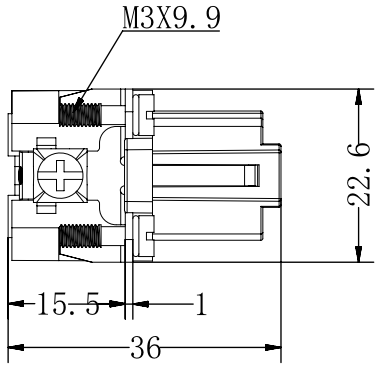


技术参数:

插芯:
- 插针数: 25+PE
- 额定电流: 10A
- 额定电压: 250V
- 额定脉冲电压: 4KV
- 污染等级: 3
- 当污染程度2时的参数 10A 230/400V 4KV 2
- 依据UL/CSA的额定电压: 600V
-依据CSA绕线连接的额定电压 2A30V
- 材料: 聚碳酸酯
- 温度范围: -40℃- +125℃
- 依据UL 94的阻燃等级: V0
- 可拔插次数: ≥500

插针:
- 连接方式: 冷压连接
- 材料: 铜合金
- 表面处理: 镀银
- 接触电阻: ≤3mΩ
- 线径范围: 0.14-2.5mm² (26-14AWG)

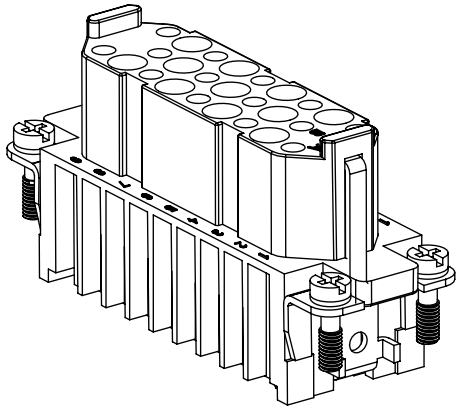

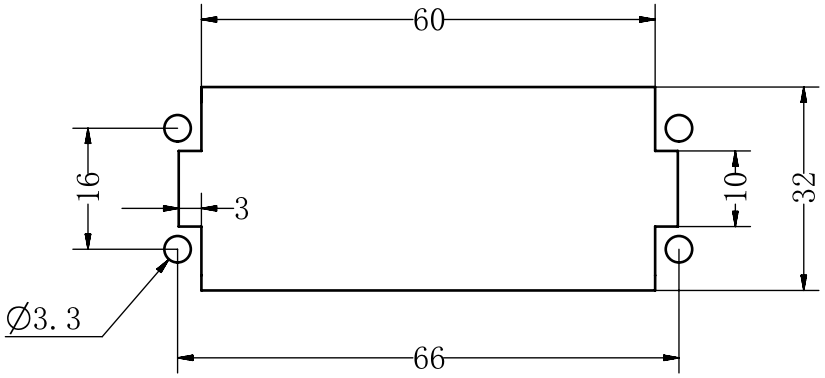


面板安装开孔图

| 未注公差所依标准/Standard of tolerance | | | | | |
|---|---|---|---|---|---|
| 公差等级 Tolerance lever | 基本线性尺寸分段/Basic linear size segmentation | | | | |
| | 0.5~3 | >3~6 | >6~30 | >30~120 | >120~400 |
| 中等m | ±0.1 | ±0.1 | ±0.2 | ±0.3 | ±0.5 |
| 公差等级 Tolerance lever | 基本倒角尺寸分段/Basic chamfer size segmentation | | | | |
| | 0.5~3 | >3~6 | >6~30 | >30 | |
| 中等m | ±0.2 | ±0.5 | ±1 | ±2 | |
| 公差等级 Tolerance lever | 基本角度尺寸分段/Basic angular dimension segmentation | | | | |
| | ~10 | >10~50 | >50~120 | >120~400 | |
| 中等m | ±1° | ±30′ | ±20′ | ±10′ | |

| | | | | | | | | | |
|---|---|---|---|---|---|---|---|---|---|
| | | | | 表面处理 Finish | | - | | 图号 Drawing NO. | - |
| | | | | 材料 material | | - | | 产品型号 Part Trpe | HD-025-F |
| 标记 Mark | 变更描述/Description | 签名 Signature | 日期 Date | 比例 Scale | 版本 REV | 重量 Weight | 数量 Qty. | 产品料号 Part NO. | 302504020102 |
| | 姓名/Name | 日期/Data | | 1:1 | AO | | | 产品名称 Part Name | - |
| 绘图 Drawn | Yangzhen | 25/04/08 | | | | | | | |
| 审核 Checked | Sunmengqing | 25/04/08 | | | | All Dimensions in mm Original Size DIN A4 | | WEVEL 苏州威弗电气 SUZHOU WEVEL ELECTRICAL CO.,LTD | |
| 批准 Approved | | | | | | | | | |

档案员

日期