HEE-010-F

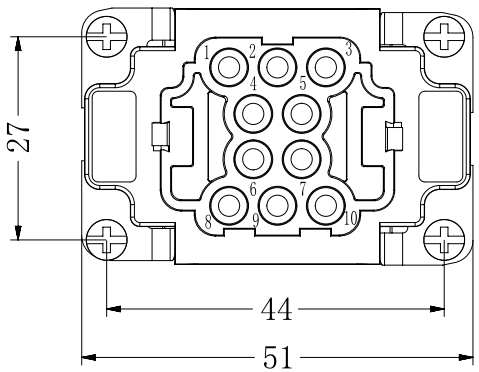

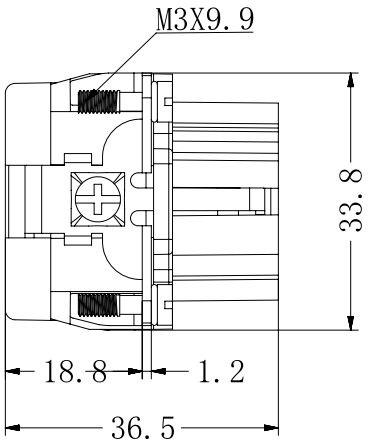

Technical Parameters:

Inserts:	Contacts:
- No. of contact: 10+PE	- Terminal: crimp terminal
- Rated current: 16A	- Material: copper alloy
- Rated voltage: 250V	- Surface: hard silver-plated hard gold-plated
- Rated impulse voltage: 4KV	- Contact resistance: ≤1mΩ or 3mΩ
- Pollution degree: 3	- Wire gauge:0.14-4.0mm²(26-12 AWG)

- Rated voltage acc.to UL/CSA: 600V
- Material: polycarbonate
- Temperature range: -40℃- +125℃
- Flammability acc.to UL 94: V0
- Mating cycles: ≥500

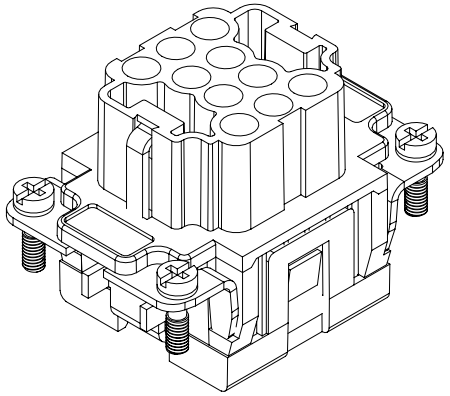

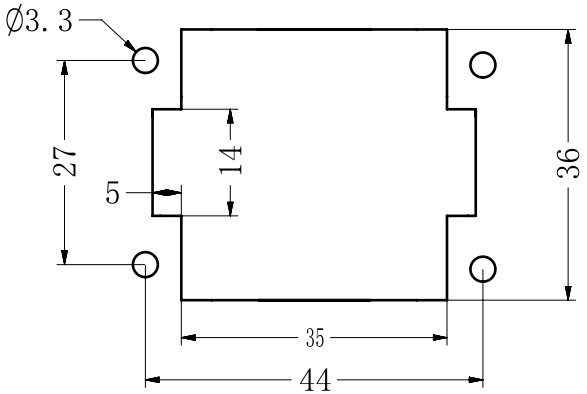

面板安装开孔图

技术参数:

插芯:

- 插针数: 10+PE
- 额定电流: 16A
- 额定电压: 250V
- 额定脉冲电压: 4KV
- 污染等级: 3
- 依据UL/CSA的额定电压: 600V
- 材料: 聚碳酸酯
- 温度范围: -40℃- +125℃
- 依据UL 94的阻燃等级: V0
- 可拔插次数: ≥500

插针:

- 连接方式: 冷压连接
- 材料: 铜合金
- 表面处理: 镀银 镀金
- 接触电阻: ≤1mΩ or 3mΩ
- 线径范围: 0.14-4.0mm²(26-12 AWG)

未注公差所依标准/Standard of tolerance					
公差等级 Tolerance lever	基本线性尺寸分段/Basic linear size segmentation				
	0.5~3	>3~6	>6~30	>30~120	>120~400
中等m	±0.1	±0.1	±0.2	±0.3	±0.5
公差等级 Tolerance lever	基本倒角尺寸分段/Basic chamfer size segmentation				
	0.5~3	>3~6	>6~30	>30	
中等m	±0.2	±0.5	±1	±2	
公差等级 Tolerance lever	基本角度尺寸分段/Basic angular dimension segmentation				
	~10	>10~50	>50~120	>120~400	
中等m	±1°	±30′	±20′	±10′	

				表面处理 Finish		—		图号 Drawing NO.	—
				材料 material		—		产品型号 Part Trpe	HEE-010-F
标记 Mark	变更描述/Description	签名 Signature	日期 Date	比例 Scale	版本 REV	重量 Weight	数量 Qty.	产品料号 Part NO.	301003020102
	姓名/Name	日期/Data		1:1	A0			产品名称 Part Name	-
绘图 Drawn	Yangzhen	25/04/06							
审核 Checked	Sunmengqing	25/04/06				All Dimensions in mm Original Size DIN A4		WEVEL 苏州威弗电气 SUZHOU WEVEL ELECTRICAL CO.,LTD	
批准 Approved									

档案员

日期