H3APR-HB-2T

Technical specification:

- Material : Zinc alloy
- Colour black or grey
- Locking element
- --Lever type: Bolt joint
- --material: stainless ste
- Hood/Housings sealing EPDM
- Limiting temperatures -40~+125℃
- Flammability acc. to UL94 V0

Degree of protection acc. to EN 60529 for coupled connector IP68

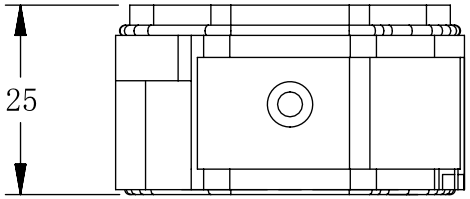

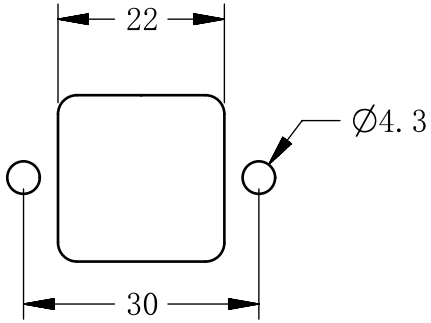

面板开孔图

技术参数:

- -材料 压铸锌合金
- -颜色 黑色或灰色
- -连锁方式: 螺栓连接
- -材料: 不锈钢
- -密封元件 EPDM
- -使用温度范围 -40~+125℃
- --阻燃等级 UL94: V0
- -防护等级（连锁状态，依据EN60529） IP68

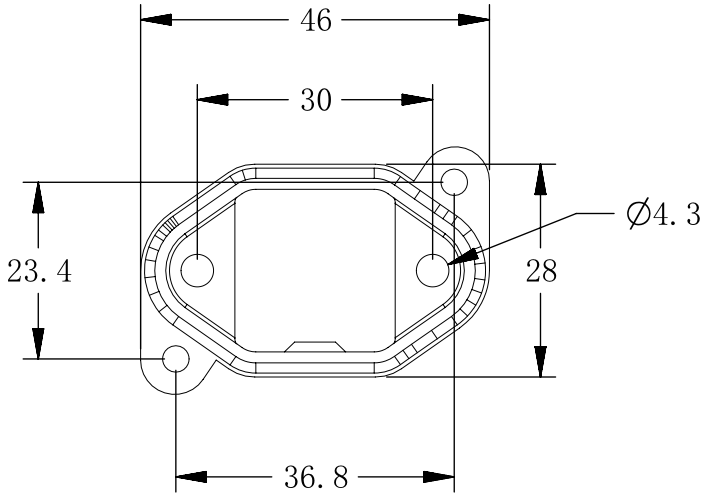

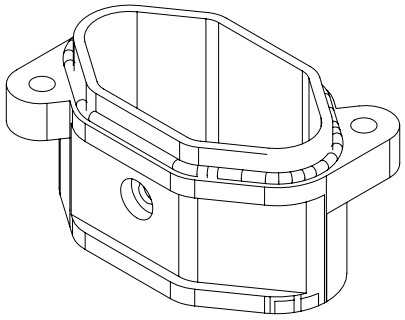

未注公差所依标准/Standard of tolerance					
公差等级 Tolerance lever	基本线性尺寸分段/Basic linear size segmentation				
	0.5~3	>3~6	>6~30	>30~120	>120~400
中等m	±0.1	±0.1	±0.2	±0.3	±0.5
公差等级 Tolerance lever	基本倒角尺寸分段/Basic chamfer size segmentation				
	0.5~3	>3~6	>6~30	>30	
中等m	±0.2	±0.5	±1	±2	
公差等级 Tolerance lever	基本角度尺寸分段/Basic angular dimension segmentation				
	~10	>10~50	>50~120	>120~400	
中等m	±1°	±30′	±20′	±10′	

				表面处理 Finish		-		图号 Drawing NO.	-
				材料 material		-		产品型号 Part Trpe	H3APR-HB-2T
标记 Mark	变更描述/Description	签名 Signature	日期 Date	比例 Scale	版本 REV	重量 Weight	数量 Qty.	产品料号 Part NO.	20031064000 0
	姓名/Name	日期/Data		1:2	AO			产品名称 Part Name	-
绘图 Drawn	Yangzhen	25/04/02							
审核 Checked	Sunmengqing	25/04/02				All Dimensions in mm Original Size DIN A4		WEVEL 苏州威弗电气 SUZHOU WEVEL ELECTRICAL CO.,LTD	
批准 Approved									

档案员

日期