H3APR-HB-SO-2T-M20

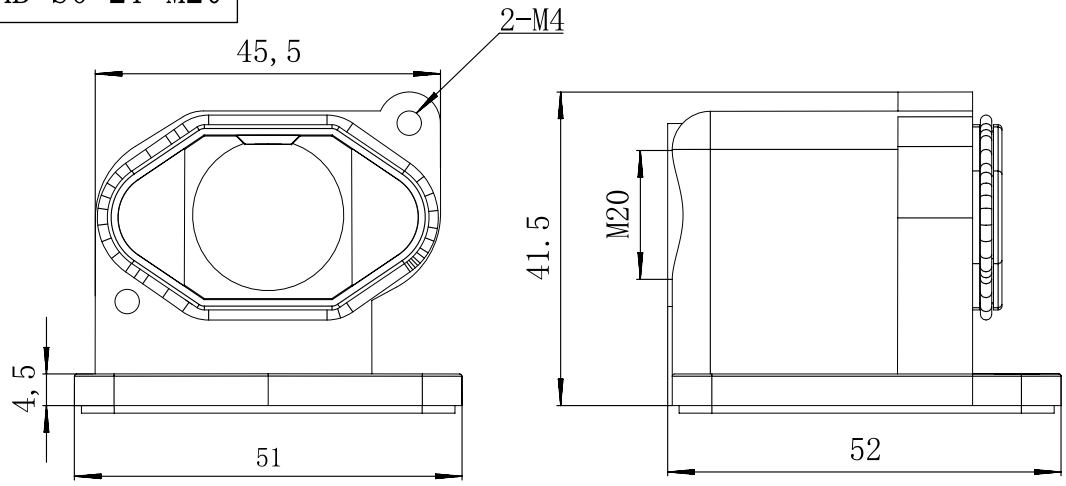

Technical specification:

- Material :	aluminium die-cast
- Hoods/Housings	aluminium die-cast
- Colour	black or grey
- Hood/Housings sealing	NBR
- Limiting temperatures	-40~+125℃
- Flammability acc. to UL94	V0
Degree of protection acc. to EN 60529 for coupled connector	IP68

技术参数:

-材料	
--外壳	压铸锌合金
-颜色	黑色或灰色
-密封元件	NBR
-使用温度范围	-40~+125℃
-阻燃等级	V0
-防护等级（连锁状态，依据EN60529）	IP68

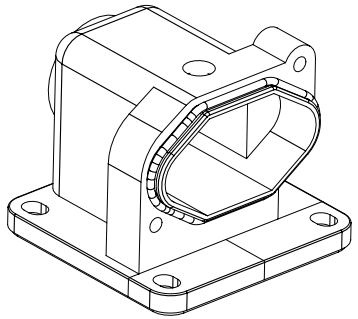

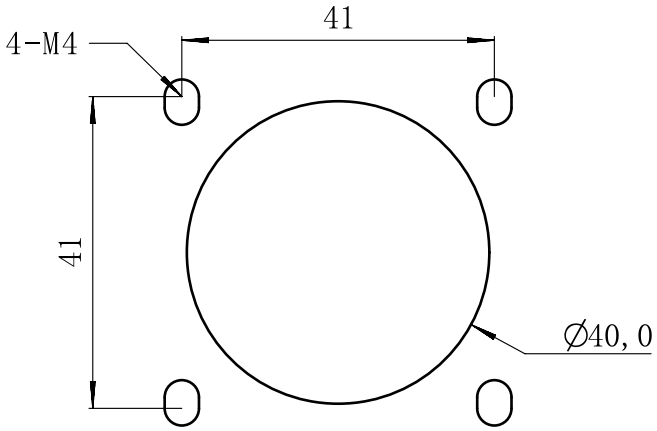

面板开孔图

未注公差所依标准/Standard of tolerance					
公差等级 Tolerance lever	基本线性尺寸分段/Basic linear size segmentation				
	0.5~3	>3~6	>6~30	>30~120	>120~400
中等m	±0.1	±0.1	±0.2	±0.3	±0.5
公差等级 Tolerance lever	基本倒角尺寸分段/Basic chamfer size segmentation				
	0.5~3	>3~6	>6~30	>30	
中等m	±0.2	±0.5	±1	±2	
公差等级 Tolerance lever	基本角度尺寸分段/Basic angular dimension segmentation				
	~10	>10~50	>50~120	>120~400	
中等m	±1°	±30′	±20′	±10′	

				表面处理 Finish		—		图号 Drawing NO.	—
				材料 material		—		产品型号 Part Trpe	H3APR-HB-SO-2T-M20
标记 Mark	变更描述/Description	签名 Signature	日期 Date	比例 Scale	版本 REV	重量 Weight	数量 Qty.	产品料号 Part NO.	—
	姓名/Name	日期/Data		1:1	A0			产品名称 Part Name	—
绘图 Drawn	Yangzhen	25/07/01							
审核 Checked						All Dimensions in mm Original Size DIN A4		WEVEL 苏州威弗电气 SUZHOU WEVEL ELECTRICAL CO.,LTD	
批准 Approved									

档案员
日期