# H3APR-SM-SO-2T-M20

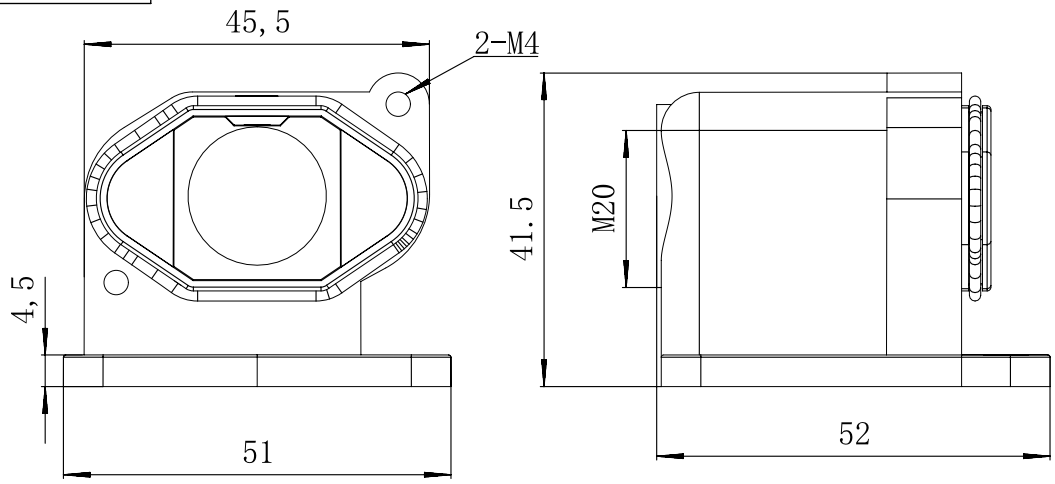


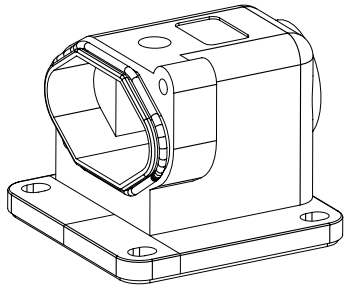

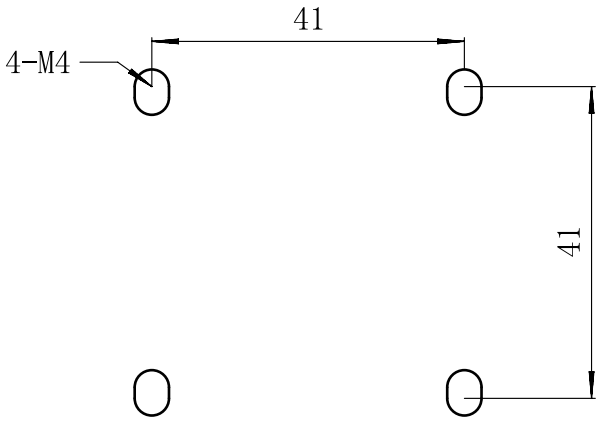


面板开孔图

Technical specification:

- Material :
  - Hoods/Housings: Zinc alloy
  - Colour: black or grey
  - Hood/Housings sealing: NBR
  - Limiting temperatures: -40~+125℃
  - Flammability acc. to UL94: V0

Degree of protection acc. to EN 60529 for coupled connector: IP68

技术参数:

- -材料
  - --外壳: 压铸锌合金
  - -颜色: 黑色或灰色
  - -密封元件: NBR
  - -使用温度范围: -40~+125℃
  - -阻燃等级: V0
  - -防护等级（连锁状态，依据EN60529）: IP68

| 未注公差所依标准/Standard of tolerance | | | | | |
|---|---|---|---|---|---|
| 公差等级 Tolerance lever | 基本线性尺寸分段/Basic linear size segmentation | | | | |
| | 0.5~3 | >3~6 | >6~30 | >30~120 | >120~400 |
| 中等m | ±0.1 | ±0.1 | ±0.2 | ±0.3 | ±0.5 |
| 公差等级 Tolerance lever | 基本倒角尺寸分段/Basic chamfer size segmentation | | | | |
| | 0.5~3 | >3~6 | >6~30 | >30 | |
| 中等m | ±0.2 | ±0.5 | ±1 | ±2 | |
| 公差等级 Tolerance lever | 基本角度尺寸分段/Basic angular dimension segmentation | | | | |
| | ~10 | >10~50 | >50~120 | >120~400 | |
| 中等m | ±1° | ±30′ | ±20′ | ±10′ | |

| 档案员 |
|---|
| 日期 |

| | | | | 表面处理 Finish | | - | | 图号 Drawing NO. | - |
|---|---|---|---|---|---|---|---|---|---|
| | | | | 材料 material | | - | | 产品型号 Part Trpe | H3APR-SM-SO-2T-M20 |
| 标记 Mark | 变更描述/Description | 签名 Signature | 日期 Date | 比例 Scale | 版本 REV | 重量 Weight | 数量 Qty. | 产品料号 Part NO. | 20031074012 0033 |
| | 姓名/Name | 日期/Data | | 1:1 | AO | | | 产品名称 Part Name | - |
| 绘图 Drawn | Yangzhen | 25/07/01 | | | | | | | |
| 审核 Checked | | | | | | All Dimensions in mm Original Size DIN A4 | | WEVEL 苏州威弗电气 SUZHOU WEVEL ELECTRICAL CO.,LTD | |
| 批准 Approved | | | | | | | | | |