HM-002-F

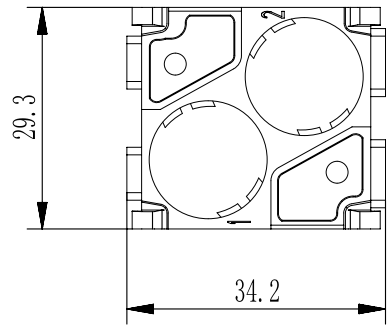

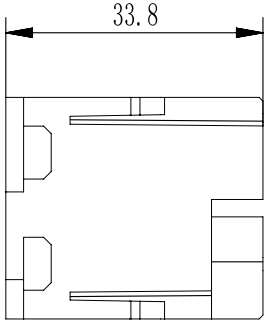

Technical Parameters:

Insters:

- No. of contact: 2(Q-Coax)
- Material:
  Outer:zinc alloy
  Insulator:polycarbonate
- Temperature range: -40℃- +85℃
- Flammability acc.to UL 94: V0
- Mating cycles: ≥500

Contacts:

- Terminal: spring terminal
- Material: zinc alloy
- Outer Surface:Nickel plating
- Contact resistance: ≤4mΩ
- Wire gauge:3-5mm²

技术参数:

插芯:

- 插针数: 2 (Q-Coax)
- 材料: 聚碳酸酯
- 温度范围: -40℃- +85℃
- 依据UL 94的阻燃等级: V0
- 可拔插次数: ≥500

插针:

- 连接方式: 冷压连接
- 材料:
  外导体: 锌合金
  绝缘体: 聚碳酸酯
- 外导体表面处理: 镀镍
- 接触电阻: ≤4mΩ
- 线径范围: 3-9.5mm²

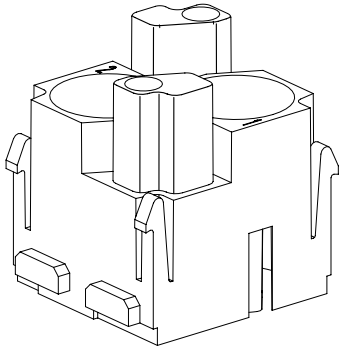

未注公差所依标准/Standard of tolerance					
公差等级 Tolerance lever	基本线性尺寸分段/Basic linear size segmentation				
	0.5~3	>3~6	>6~30	>30~120	>120~400
中等m	±0.1	±0.1	±0.2	±0.3	±0.5
公差等级 Tolerance lever	基本倒角尺寸分段/Basic chamfer size segmentation				
	0.5~3	>3~6	>6~30	>30	
中等m	±0.2	±0.5	±1	±2	
公差等级 Tolerance lever	基本角度尺寸分段/Basic angular dimension segmentation				
	~10	>10~50	>50~120	>120~400	
中等m	±1°	±30′	±20′	±10′	

				表面处理 Finish		–		图号 Drawing NO.	–
				材料 material		–		产品型号 Part Trpe	HM-002-F
标记 Mark	变更描述/Description	签名 Signature	日期 Date	比例 Scale	版本 REV	重量 Weight	数量 Qty.	产品料号 Part NO.	300207020102
	姓名/Name	日期/Data		1:1	B0			产品名称 Part Name	电磁屏蔽模块2孔母
绘图 Drawn	Yangzhen	25/11/01							
审核 Checked	Hongshuhao	25/11/01				All Dimensions in mm Original Size DIN A4		WEVEL 苏州威弗电气 SUZHOU WEVEL ELECTRICAL CO.,LTD	
批准 Approved									

档案员

日期