HMK-003/4-MC

Technical specification:

Inserts:
- -No.of contact: 3/4
- -Rated current:
  - Power contacts: 40A
  - Signal contacts: 10A
- -Rated voltage: 830V
- -Rated impulse voltage: 8kV
- -Pollution degree: 3
- -Rated voltage acc.to UL: 600V
- -Insulation resistance: ≥10^{10}Ω
- -Material: polycarbonate
- -Temperature range: -40℃-+125℃
- -Flammability acc.to UL 94: VO
- -Mating cycles: >500

Contacts:
- - Terminal: spring terminal
- - Material: copper alloy
- - Surface:
  - hard-silver plated
  - hard-gold plated
- - Contact resistance:
  - Power contacts:≤1m
  - Signal contacts:≤3mΩ
- - Wire gauge:
  - Power contacts:1.5-6mm(16-10 AWG)
  - Signal contacts:0.14-2.5mm(26-14 AWG)

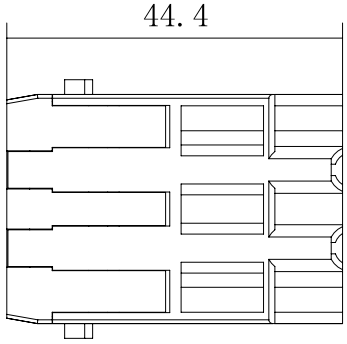

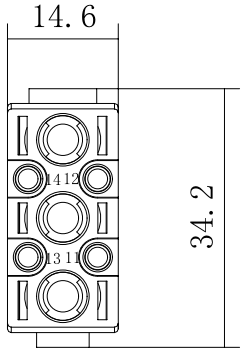

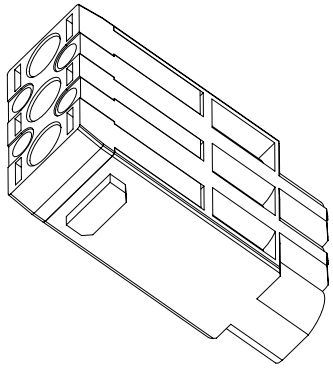

技术参数:

插芯:
- - 插针数: 3/4
- - 额定电流:
  - 电力区: 40A
  - 信号区: 10A
- -额定电压: 830V
- -额定脉冲电压: 8kV
- -污染等级: 3
- -依据UL的额定电压: 600V
- -绝缘阻抗: ≥10^{10}Ω
- -材料: 聚碳酸酯
- -温度范围: -40℃-+125℃
- -依据UL 94的阻燃等级: VO
- -可插拔次数: ≥500

插针:
- - 接线方式: 冷压连接
- - 材料: 铜合金
- - 表面处理: 镀银
- -接触电阻:
  - 电力区: ≤10Ω
  - 信号区: ≤3Ω
- - 线径范围:
  - 电力区: 1.5-6mm²(16-10 AWG)
  - 信号区 : 0.14-2.5mm²(26-14 AWG)
- - 最大电缆直径: 5mm

未注公差所依标准/Standard of tolerance					
公差等级 Tolerance lever	基本线性尺寸分段/Basic linear size segmentation				
	0.5~3	>3~6	>6~30	>30~120	>120~400
中等m	±0.1	±0.1	±0.2	±0.3	±0.5
公差等级 Tolerance lever	基本倒角尺寸分段/Basic chamfer size segmentation				
	0.5~3	>3~6	>6~30	>30	
中等m	±0.2	±0.5	±1	±2	
公差等级 Tolerance lever	基本角度尺寸分段/Basic angular dimension segmentation				
	~10	>10~50	>50~120	>120~400	
中等m	±1°	±30′	±20′	±10′	

				表面处理 Finish		–		图号 Drawing NO.	–
				材料 material		–		产品型号 Part Trpe	HMK-003/4-MC
标记 Mark	变更描述/Description	签名 Signature	日期 Date	比例 Scale	版本 REV	重量 Weight	数量 Qty.	产品料号 Part NO.	30071621134101
	姓名/Name	日期/Data		1:1	B0			产品名称 Part Name	–
绘图 Drawn	Yangzhen	25/08/29							
审核 Checked						All Dimensions in mm Original Size DIN A4		WEVEL 苏州威弗电气 SUZHOU WEVEL ELECTRICAL CO.,LTD	
批准 Approved									

档案员

日期