# HMM-008-FC

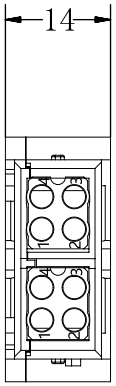


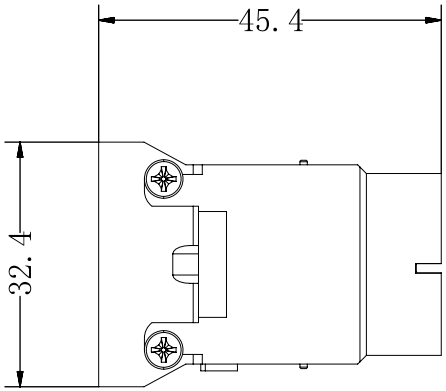


Technical Parameters:

Inserts:
- No. of contact: 2X4+Shielded
- Rated current: 10A
- Rated voltage: 50V
- Rated impulse voltage:0.8KV
- Pollution degree: 3
- Surface: passivation
- Material: polycarbonate
- Material: Zinc alloy
- Temperature range: -40℃- +125℃
- Flammability acc.to UL 94: V0
- Mating cycles: ≥500

Contacts:
- Connection mode: cold pressed connection
- Material: copper alloy
- Surface: gold-plated
- Contact resistance: ≤3mΩ
- Wire gauge:0.14-2.5mm²(26-14 AWG)

技术参数:

插芯:
- 插针数: 2X4+屏蔽
- 额定电流: 10A
- 额定电压: 50V
- 额定脉冲电压: 0.8KV
- 污染等级: 3
- 表面处理: 钝化
- 材料: 绝缘体 聚碳酸酯
  外部导体 锌合金
- 温度范围: -40℃- +125℃
- 依据UL 94的阻燃等级: V0
- 可拔插次数: ≥500

插针:
- 连接方式: 冷压连接
- 材料: 铜合金
- 表面处理: 镀金
- 接触电阻: ≤3mΩ
- 线径范围: 0.14-2.5mm²(26-14 AWG)

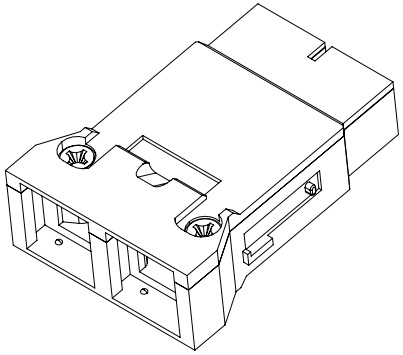

| | | | | 表面处理 Finish | | _ | | 图号 Drawing NO. | _ |
|---|---|---|---|---|---|---|---|---|---|
| | | | | 材料 material | | _ | | 产品型号 Part Trpe | HMM-008-FC |
| 标记 Mark | 变更描述/Description | 签名 Signature | 日期 Date | 比例 Scale | 版本 REV | 重量 Weight | 数量 Qty. | 产品料号 Part NO. | 300815090102 |
| | 姓名/Name | 日期/Data | | 1:1 | A0 | | | 产品名称 Part Name | HMM-008-FC百兆冷压母插芯 |
| 绘图 Drawn | Yangzhen | 25/04/26 | | | | | | | |
| 审核 Checked | Sunmengqing | 25/04/26 | | | | All Dimensions in mm Original Size DIN A4 | | WEVEL SUZHOU WEVEL ELECTRICAL CO.,LTD | 苏州威弗电气 |
| 批准 Approved | | | | | | | | | |

| 档案员 |
|---|
| 日期 |