HMM-008-MC

Technical Parameters:

Inserts:
- No. of contact: 2X4+Shielded
- Rated current: 10A
- Rated voltage: 50V
- Rated impulse voltage:0.8KV
- Pollution degree: 3
- Surface: passivation
- Material: polycarbonate
- Material: Zinc alloy
- Temperature range: -40℃- +125℃
- Flammability acc.to UL 94: V0
- Mating cycles: ≥500

Contacts:
- Connection mode: cold pressed connection
- Material: copper alloy
- Surface: gold-plated
- Contact resistance: ≤3mΩ
- Wire gauge:0.14-2.5mm²(26-14 AWG)

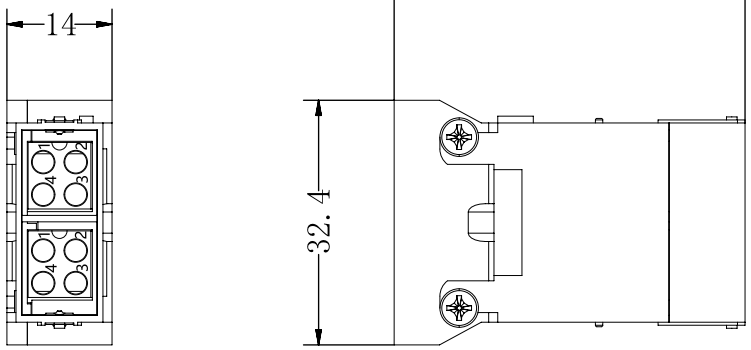

技术参数:

插芯:
- 插针数: 2X4+屏蔽
- 额定电流: 10A
- 额定电压: 50V
- 额定脉冲电压: 0.8KV
- 污染等级: 3
- 表面处理: 钝化
- 材料: 绝缘体 聚碳酸酯
  外部导体 锌合金
- 温度范围: -40℃- +125℃
- 依据UL 94的阻燃等级: V0
- 可拔插次数: ≥500

插针:
- 连接方式: 冷压连接
- 材料: 铜合金
- 表面处理: 镀金
- 接触电阻: ≤3mΩ
- 线径范围: 0.14-2.5mm²(26-14 AWG)

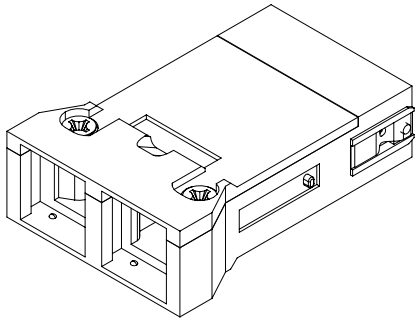

				表面处理 Finish		_		图号 Drawing NO.	_
				材料 material		_		产品型号 Part Trpe	HMM-008-MC
标记 Mark	变更描述/Description	签名 Signature	日期 Date	比例 Scale	版本 REV	重量 Weight	数量 Qty.	产品料号 Part NO.	300815090101
	姓名/Name	日期/Data		1:1	A0			产品名称 Part Name	HMM-008-MC百兆冷压公插芯
绘图 Drawn	Yangzhen	25/04/26							
审核 Checked	Sunmengqing	25/04/25				All Dimensions in mm Original Size DIN A4		WEVEL 苏州威弗电气 SUZHOU WEVEL ELECTRICAL CO.,LTD	
批准 Approved									

档案员

日期