HMM.P-F

Technical Parameters:
- Material: polycarbonate
- Temperature range: -40℃- +125℃
- Flammability acc.to :V0

技术参数:
材料： 聚碳酸酯
工作温度范围： -40℃～+125℃
阻燃等级： V0

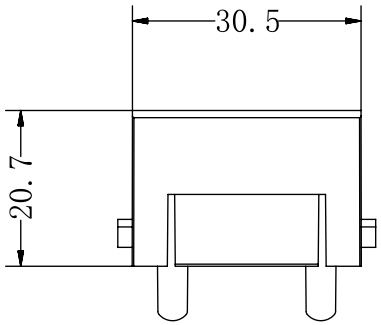

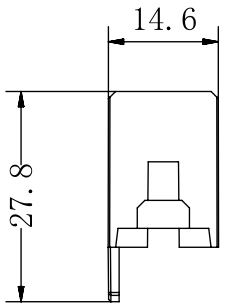

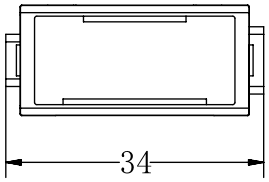

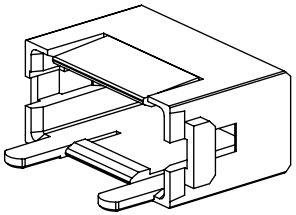

未注公差所依标准/Standard of tolerance					
公差等级 Tolerance lever	基本线性尺寸分段/Basic linear size segmentation				
中等m	0.5～3	>3～6	>6～30	>30～120	>120～400
	±0.1	±0.1	±0.2	±0.3	±0.5
公差等级 Tolerance lever	基本倒角尺寸分段/Basic chamfer size segmentation				
中等m	0.5～3	>3～6	>6～30	>30	
	±0.2	±0.5	±1	±2	
公差等级 Tolerance lever	基本角度尺寸分段/Basic angular dimension segmentation				
中等m	～10	>10～50	>50～120	>120～400	
	±1°	±30′	±20′	±10′	

				表面处理 Finish		_		图号 Drawing NO.	_
				材料 material		_		产品型号 Part Trpe	HMM.P-F
标记 Mark	变更描述/Description	签名 Signature	日期 Date	比例 Scale	版本 REV	重量 Weight	数量 Qty.	产品料号 Part NO.	300015086102
	姓名/Name	日期/Data		1:1	A0			产品名称 Part Name	HMM.P-F插芯适配器模块母芯
绘图 Drawn	Yangzhen	25/05/27							
审核 Checked	Sunmengqing	25/05/27				All Dimensions in mm Original Size DIN A4		WEVEL 苏州威弗电气 SUZHOU WEVEL ELECTRICAL CO.,LTD	
批准 Approved									

档案员

日期