RJ45-TO-M20

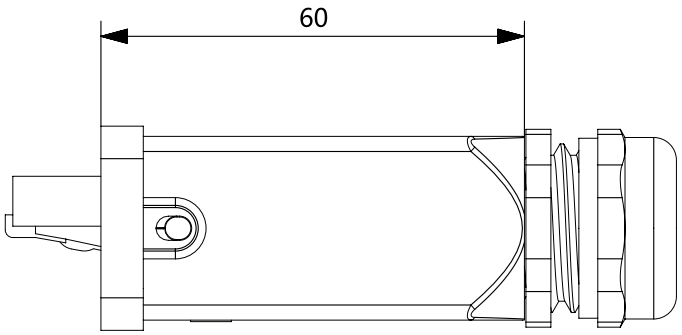

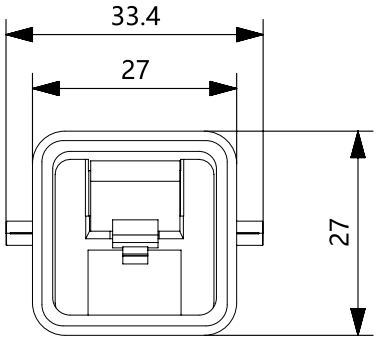

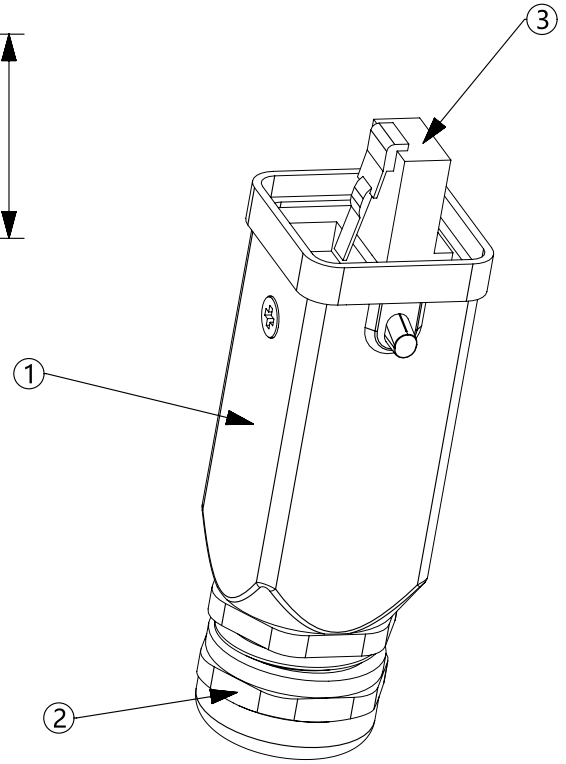

序号	型号	部件名称	数量	料号
3	RJ45-A8-M	RJ45公芯体	1	300413000101
2	WFS-M20B2(6-12)	塑料电缆接头(黑色塑料B)	1	600212203100
1	H3A-TO-2B-M20	3A顶出2耳上壳M20螺纹	1	200310102120

未注公差所依标准/Standard of tolerance					
公差等级 Tolerance lever	基本线性尺寸分段/Basic linear size segmentation				
	0.5~3	>3~6	>6~30	>30~120	>120~400
中等m	±0.1	±0.1	±0.2	±0.3	±0.5
公差等级 Tolerance lever	基本倒角尺寸分段/Basic chamfer size segmentation				
	0.5~3	>3~6	>6~30	>30	
中等m	±0.2	±0.5	±1	±2	
公差等级 Tolerance lever	基本角度尺寸分段/Basic angular dimension segmentation				
	~10	>10~50	>50~120	>120~400	
中等m	±1°	±30′	±20′	±10′	

				表面处理 Finish				图号 Drawing NO.	
				材料 material				产品型号 Part Trpe	RJ45-TO-M20
标记 Mark	变更描述/Description	签名 Signature	日期 Date	比例 Scale	版本 REV	重量 Weight	数量 Qty.	产品料号 Part NO.	
	姓名/Name	日期/Data		1:1	A0			产品名称 Part Name	
绘图 Drawn									
审核 Checked						All Dimensions in mm Original Size DIN A4		WEVEL 苏州威弗电气 SUZHOU WEVEL ELECTRICAL CO.,LTD	
批准 Approved									

档案员

日期