H6B-SM-1L/P

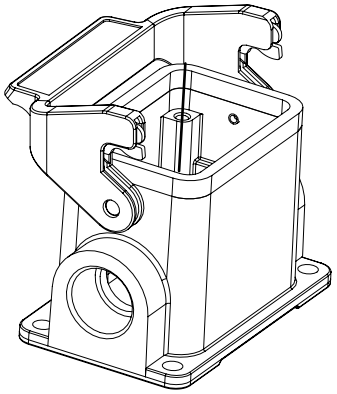

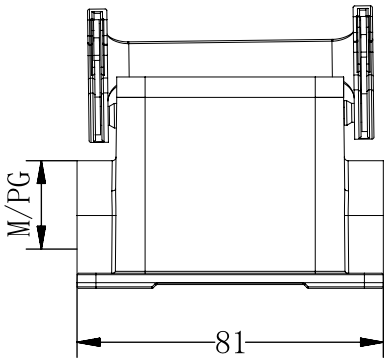

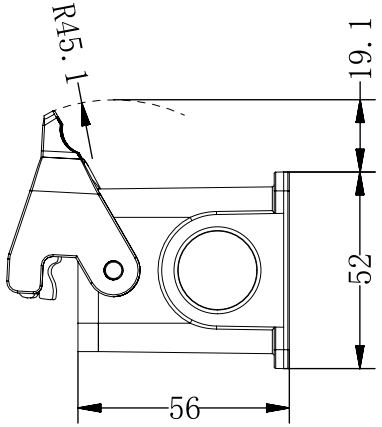

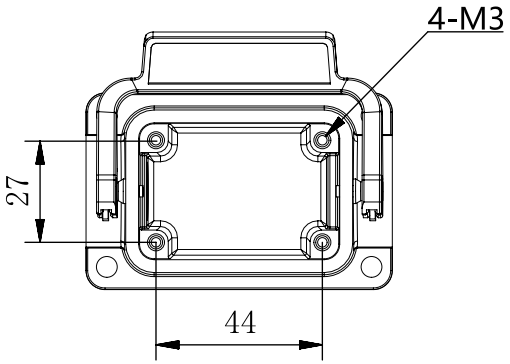

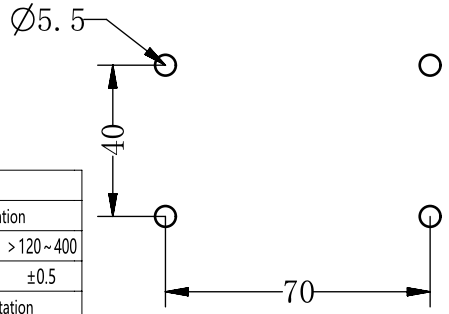

面板开孔图

Technical Parameters:

- Material: Aluminium die-cast
-Colour: Grey
-Locking element
--Lever type: Lever
--material: PC ro stainless steel
- Housings sealing: NBR
- Limiting temperatures: -40℃~125℃
- Flammability acc.to UL94: V0
- Degree of protection acc.to EN 60529 for coupled connector : IP65

技术参数:

-材料： 压铸铝合金
-颜色： 灰色
-联锁元件
--连锁方式: 扣子
--材料: PC/不锈钢
-密封元件: NBR
-温度范围: -40℃~125℃
-阻燃等级 UL94: V0
-防护等级（连锁状态，依据EN60529）： IP65

PG16	1.4	22.5	21.2
PG13.5	1.4	20.4	19.1
M25	1.5	25	23.6
M20	1.5	20	18.6
规格	牙距	外直径	内直径

未注公差所依标准/Standard of tolerance					
公差等级 Tolerance lever	基本线性尺寸分段/Basic linear size segmentation				
	0.5~3	>3~6	>6~30	>30~120	>120~400
中等m	±0.1	±0.1	±0.2	±0.3	±0.5
公差等级 Tolerance lever	基本倒角尺寸分段/Basic chamfer size segmentation				
	0.5~3	>3~6	>6~30	>30	
中等m	±0.2	±0.5	±1	±2	
公差等级 Tolerance lever	基本角度尺寸分段/Basic angular dimension segmentation				
	~10	>10~50	>50~120	>120~400	
中等m	±1°	±30′	±20′	±10′	

档案员
日期

				表面处理 Finish		-		图号 Drawing NO.	-
				材料 material		-		产品型号 Part Trpe	H6B-SM-1L/P
标记 Mark	变更描述/Description	签名 Signature	日期 Date	比例 Scale	版本 REV	重量 Weight	数量 Qty.	产品料号 Part NO.	20063071112 0
	姓名/Name	日期/Data		1:2	A1			产品名称 Part Name	-
绘图 Drawn	Yangzhen	25/03/19							
审核 Checked	Sunmegqing	25/03/19				All Dimensions in mm Original Size DIN A4		WEVEL 苏州威弗电气 SUZHOU WEVEL ELECTRICAL CO.,LTD	
批准 Approved									