# H6B-SMH-1L-CV

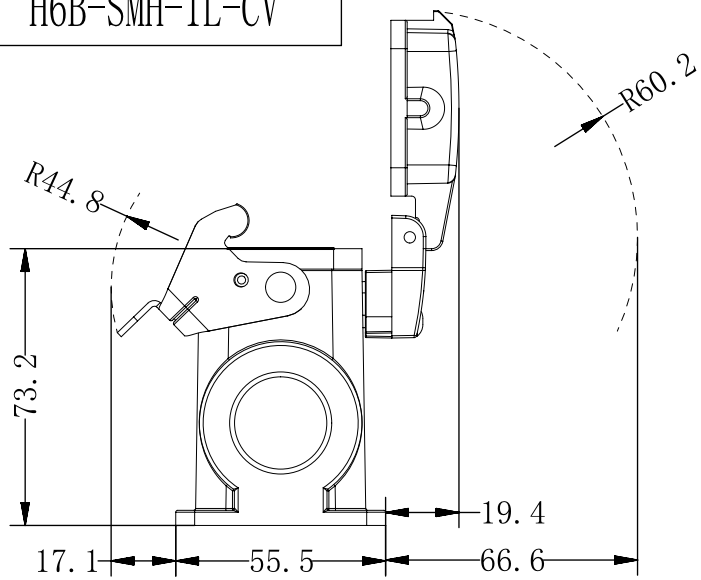


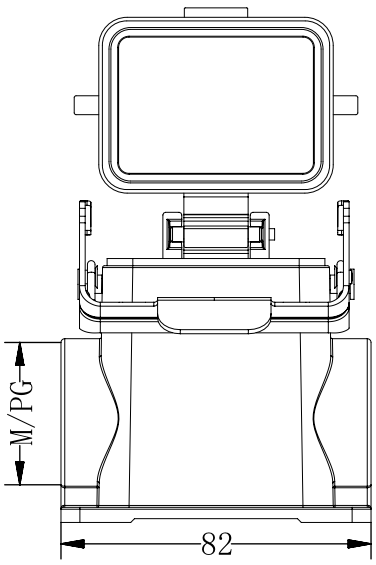


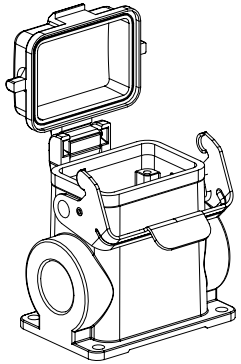

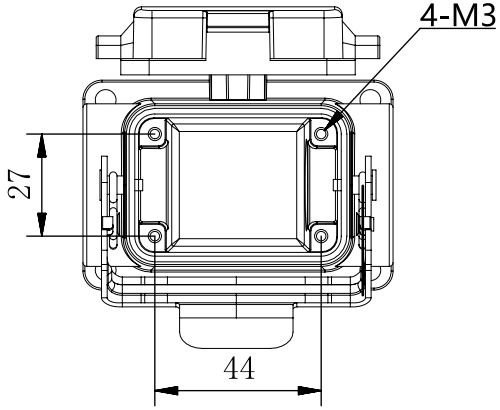


Technical Parameters:

- Material: Aluminium die-cast
- Colour: Grey
- Locking element
- --Lever type: Lever
- --material: PC ro stainless steel
- Housings sealing: NBR
- Limiting temperatures: -40℃~125℃
- Flammability acc.to UL94: V0
- Degree of protection acc.to EN 60529 for coupled connector : IP65

技术参数:

- -材料： 压铸铝合金
- -颜色： 灰色
- -联锁元件
- --连锁方式: 扣子
- --材料: PC/不锈钢
- -密封元件: NBR
- -温度范围: -40℃~125℃
- -阻燃等级 UL94: V0
- -防护等级（连锁状态，依据EN60529）： IP65

| 规格 | 牙距 | 外直径 | 内直径 |
|---|---|---|---|
| PG29 | 1.5 | 37 | 35.6 |
| PG21 | 1.5 | 28.3 | 26.9 |
| PG16 | 1.4 | 22.5 | 21.2 |
| M32 | 1.5 | 32 | 30.6 |
| M25 | 1.5 | 25 | 23.6 |
| M20 | 1.5 | 20 | 18.5 |

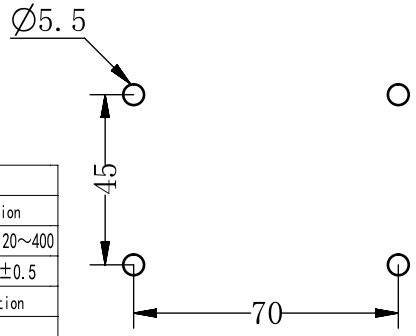


面板开孔图

| 未注公差所依标准/Standard of tolerance | | | | | |
|---|---|---|---|---|---|
| 公差等级 Tolerance lever | 基本线性尺寸分段/Basic linear size segmentation | | | | |
| | 0.5~3 | >3~6 | >6~30 | >30~120 | >120~400 |
| 中等m | ±0.1 | ±0.1 | ±0.2 | ±0.3 | ±0.5 |
| 公差等级 Tolerance lever | 基本倒角尺寸分段/Basic chamfer size segmentation | | | | |
| | 0.5~3 | >3~6 | >6~30 | >30 | |
| 中等m | ±0.2 | ±0.5 | ±1 | ±2 | |
| 公差等级 Tolerance lever | 基本角度尺寸分段/Basic angular dimension segmentation | | | | |
| | ~10 | >10~50 | >50~120 | >120~400 | |
| 中等m | ±1° | ±30′ | ±20′ | ±10′ | |

| | | | | | | | | | |
|---|---|---|---|---|---|---|---|---|---|
| | | | | 表面处理 Finish | – | | | 图号 Drawing NO. | – |
| | | | | 材料 material | – | | | 产品型号 Part Trpe | H6B-SMH-1L-CV |
| 标记 Mark | 变更描述/Description | 签名 Signature | 日期 Date | 比例 Scale | 版本 REV | 重量 Weight | 数量 Qty. | 产品料号 Part NO. | 200630814120 |
| | 姓名/Name | 日期/Data | | 1:2 | A0 | | | 产品名称 Part Name | – |
| 绘图 Drawn | Yangzhen | 25/03/19 | | | | | | | |
| 审核 Checked | Sunmengqing | 25/03/19 | | | | All Dimensions in mm Original Size DIN A4 | | WEVEL 苏州威弗电气 SUZHOU WEVEL ELECTRICAL CO.,LTD | |
| 批准 Approved | | | | | | | | | |

| 档案员 |
|---|
| 日期 |