H10B-HB-1L

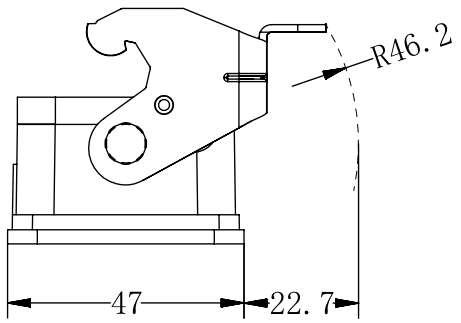

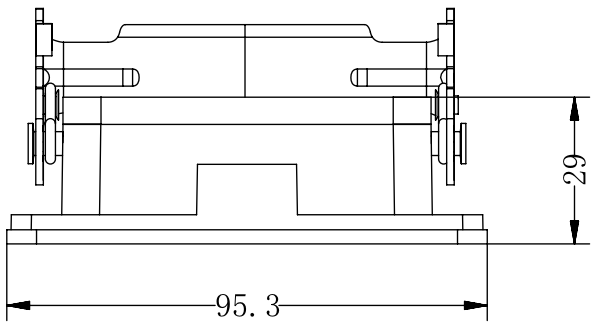

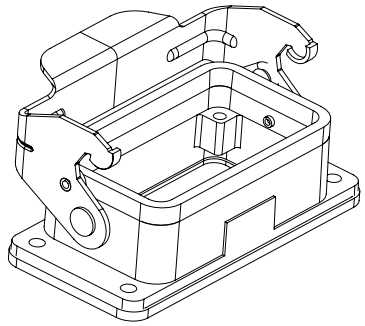

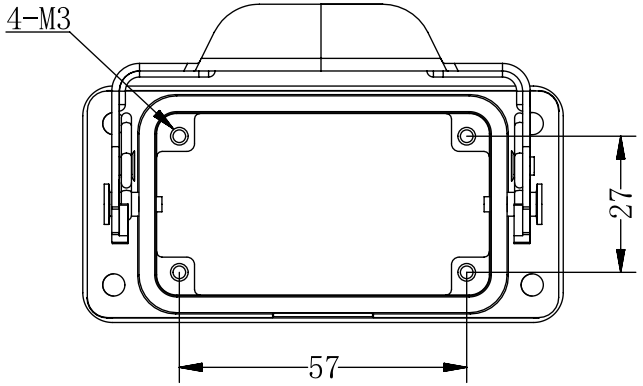

Technical Parameters:

- Material: Aluminium die-cast
-Colour: Grey
-Locking element
--Lever type: Lever
--material: Steel zinc-plated ro stainless steel
- Housings sealing: NBR
- Limiting temperatures: -40℃~125℃
- Flammability acc.to UL94: V0
- Degree of protection acc.to EN 60529 for coupled connector : IP65

技术参数:

-材料： 压铸铝合金
-颜色： 灰色
-联锁元件
--连锁方式: 扣子
--材料: 镀锌钢/不锈钢
-密封元件: NBR
-温度范围: -40℃~125℃
-阻燃等级 UL94: V0
-防护等级（连锁状态，依据EN60529）： IP65

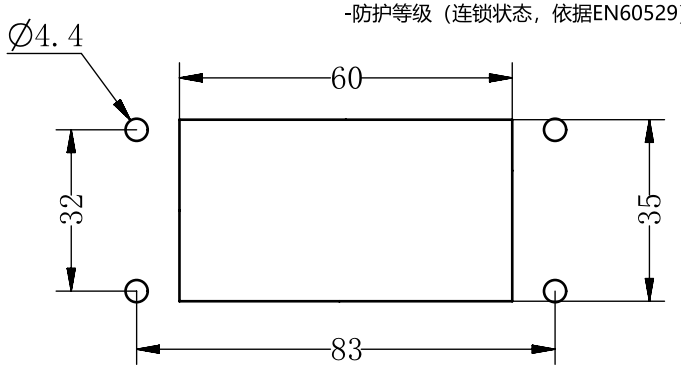

面板开孔图

未注公差所依标准/Standard of tolerance					
公差等级 Tolerance lever	基本线性尺寸分段/Basic linear size segmentation				
	0.5~3	>3~6	>6~30	>30~120	>120~400
中等m	±0.1	±0.1	±0.2	±0.3	±0.5
公差等级 Tolerance lever	基本倒角尺寸分段/Basic chamfer size segmentation				
	0.5~3	>3~6	>6~30	>30	
中等m	±0.2	±0.5	±1	±2	
公差等级 Tolerance lever	基本角度尺寸分段/Basic angular dimension segmentation				
	~10	>10~50	>50~120	>120~400	
中等m	±1°	±30′	±20′	±10′	

				表面处理 Finish		-		图号 Drawing NO.	-
				材料 material		-		产品型号 Part Trpe	H10B-HB-1L
标记 Mark	变更描述/Description	签名 Signature	日期 Date	比例 Scale	版本 REV	重量 Weight	数量 Qty.	产品料号 Part NO.	201030610000
	姓名/Name	日期/Data		1:1.5	B0			产品名称 Part Name	-
绘图 Drawn	Yangzhen	25/09/25							
审核 Checked						All Dimensions in mm Original Size DIN A4		苏州威弗电气 SUZHOU WEVEL ELECTRICAL CO.,LTD	
批准 Approved									

档案员
日期