H16B-SM-1L/P-CV

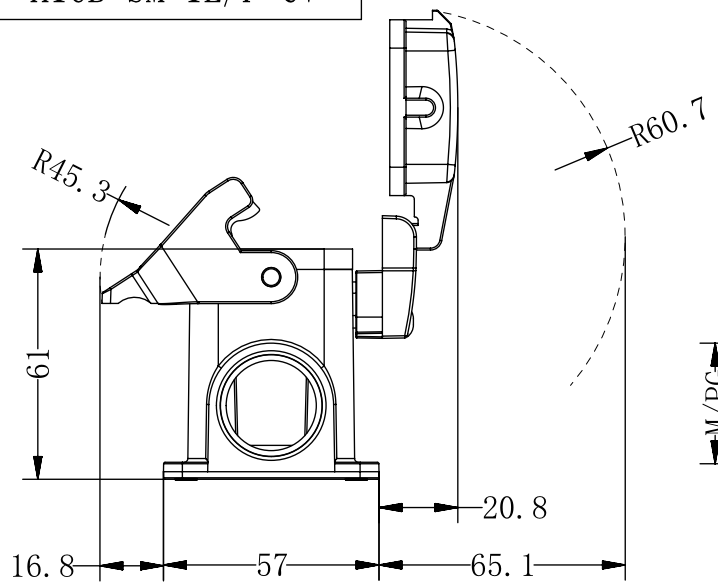

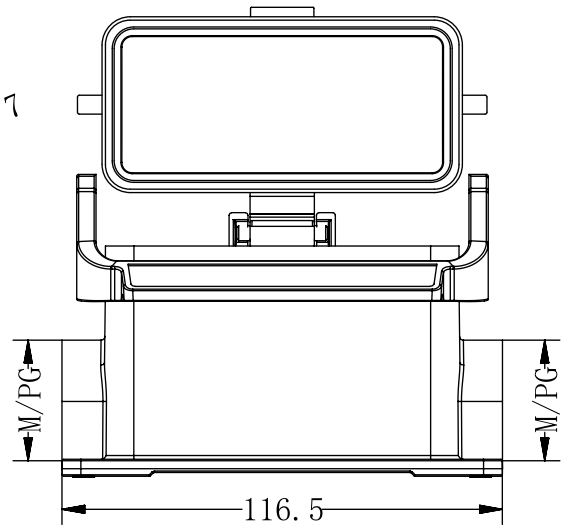

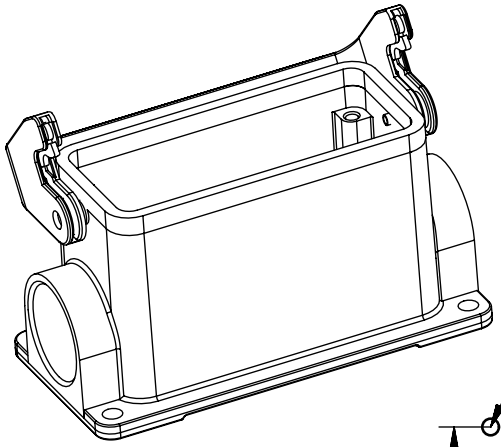

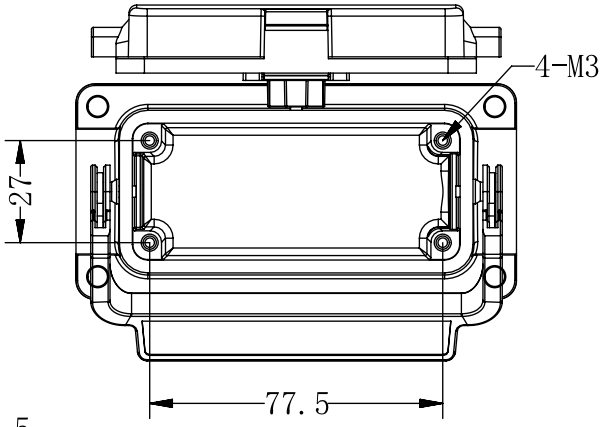

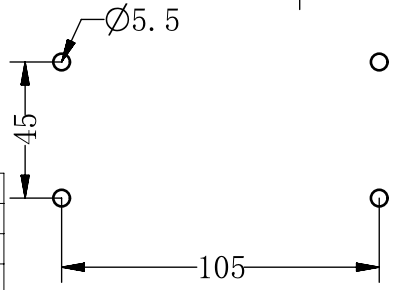

Technical Parameters:

- Material: Aluminium die-cast
- Colour: Grey
- Locking element
- --Lever type: Lever
  - --material: PC ro stainless steel
- Housings sealing: NBR
- Limiting temperatures: -40℃~125℃
- Flammability acc.to UL94: V0
- Degree of protection acc.to EN 60529 for coupled connector : IP65

技术参数:

- -材料： 压铸铝合金
- -颜色： 灰色
- -联锁元件
- --连锁方式: 扣子
  - --材料: PC/不锈钢
- -密封元件: NBR
- -温度范围: -40℃~125℃
- -阻燃等级 UL94: V0
- -防护等级（连锁状态，依据EN60529）： IP65

PG21	1.5	28.3	26.9
M25	1.5	25	23.6
规格	牙距	外直径	内直径

未注公差所依标准/Standard of tolerance					
公差等级 Tolerance lever	基本线性尺寸分段/Basic linear size segmentation				
	0.5~3	>3~6	>6~30	>30~120	>120~400
中等m	±0.1	±0.1	±0.2	±0.3	±0.5
公差等级 Tolerance lever	基本倒角尺寸分段/Basic chamfer size segmentation				
	0.5~3	>3~6	>6~30	>30	
中等m	±0.2	±0.5	±1	±2	
公差等级 Tolerance lever	基本角度尺寸分段/Basic angular dimension segmentation				
	~10	>10~50	>50~120	>120~400	
中等m	±1°	±30′	±20′	±10′	

				表面处理 Finish		–		图号 Drawing NO.	–
				材料 material		–		产品型号 Part Trpe	H16B-SM-1L/P-CV
标记 Mark	变更描述/Description	签名 Signature	日期 Date	比例 Scale	版本 REV	重量 Weight	数量 Qty.	产品料号 Part NO.	201630715125
	姓名/Name	日期/Data		1:2	A0			产品名称 Part Name	–
绘图 Drawn	Yangzhen	25/03/28							
审核 Checked	Sunmengqing	25/03/28				All Dimensions in mm Original Size DIN A4		WEVEL 苏州威弗电气 SUZHOU WEVEL ELECTRICAL CO.,LTD	
批准 Approved									

档案员

日期