H16B-SMH-1L/P

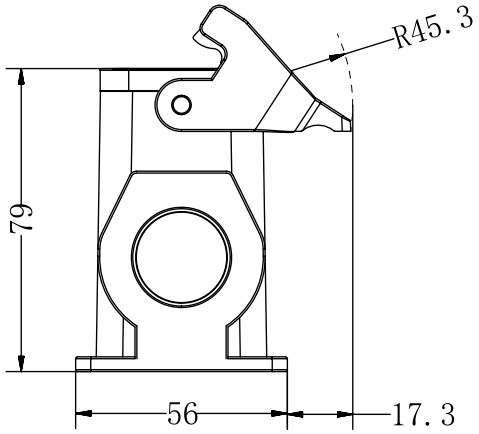

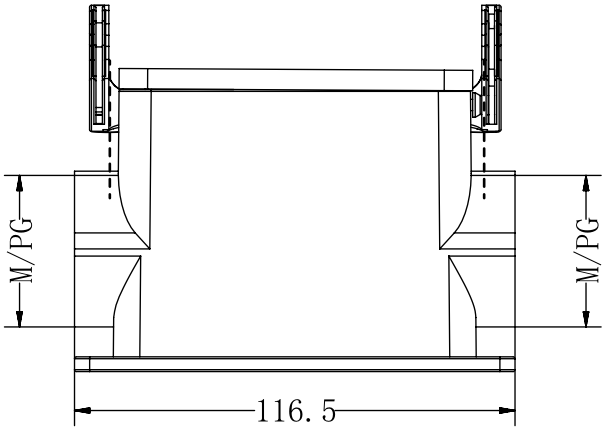

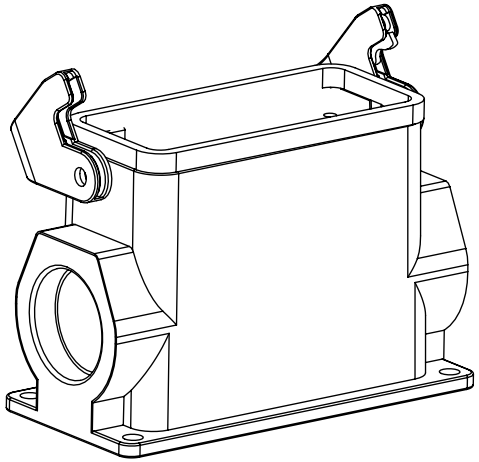

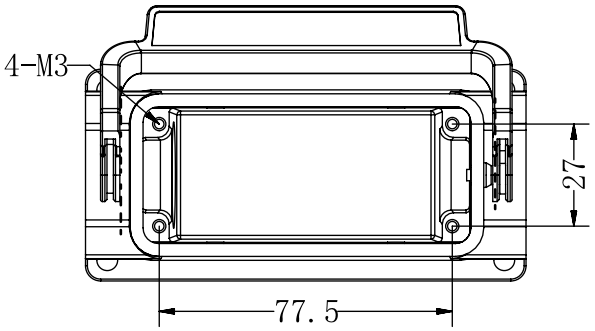

Technical Parameters:

- Material: Aluminium die-cast
-Colour: Grey
-Locking element
--Lever type: Lever
--material: PC ro stainless steel
- Housings sealing: NBR
- Limiting temperatures: -40℃~125℃
- Flammability acc.to UL94: V0
- Degree of protection acc.to EN 60529 for coupled connector : IP65

技术参数:

-材料： 压铸铝合金
-颜色： 灰色
-联锁元件
--连锁方式: 扣子
--材料: PC/不锈钢
-密封元件: NBR
-温度范围: -40℃~125℃
-阻燃等级 UL94: V0
-防护等级（连锁状态，依据EN60529）： IP65

规格	牙距	外直径	内直径
PG29	1.5	37	35.6
PG21	1.5	28.3	26.9
PG16	1.4	22.5	21.2
PG13.5	1.4	20.4	19.1
M32	1.5	32	30.6
M25	1.5	25	23.6
M20	1.5	20	18.6

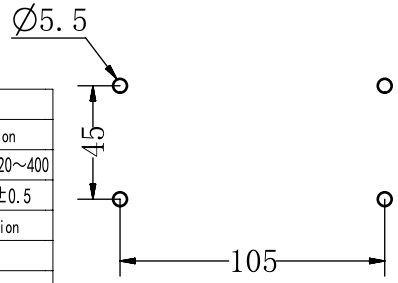

面板开孔图

未注公差所依标准/Standard of tolerance					
公差等级 Tolerance lever	基本线性尺寸分段/Basic linear size segmentation				
	0.5~3	>3~6	>6~30	>30~120	>120~400
中等m	±0.1	±0.1	±0.2	±0.3	±0.5
公差等级 Tolerance lever	基本倒角尺寸分段/Basic chamfer size segmentation				
	0.5~3	>3~6	>6~30	>30	
中等m	±0.2	±0.5	±1	±2	
公差等级 Tolerance lever	基本角度尺寸分段/Basic angular dimension segmentation				
	~10	>10~50	>50~120	>120~400	
中等m	±1°	±30′	±20′	±10′	

				表面处理 Finish	_			图号 Drawing NO.	_
				材料 material	_			产品型号 Part Trpe	H16B-SMH-1L/P
标记 Mark	变更描述/Description	签名 Signature	日期 Date	比例 Scale	版本 REV	重量 Weight	数量 Qty.	产品料号 Part NO.	201630811125
	姓名/Name	日期/Data		1:2	A0			产品名称 Part Name	_
绘图 Drawn	Yangzhen	25/03/28							
审核 Checked	Sunmengqing	25/03/28				All Dimensions in mm Original Size DIN A4		WEVEL 苏州威弗电气 SUZHOU WEVEL ELECTRICAL CO.,LTD	
批准 Approved									

档案员

日期