H16B-HB-1L-CV

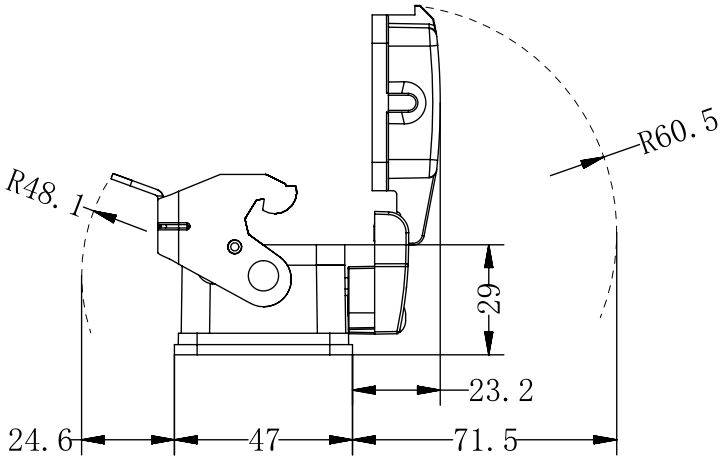

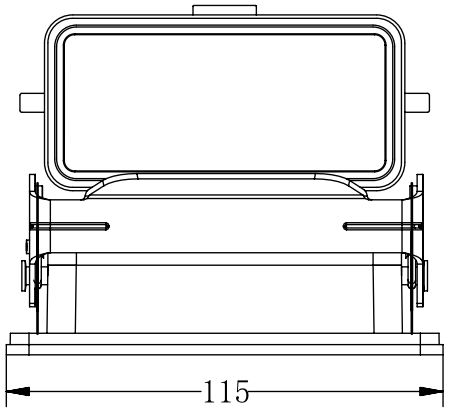

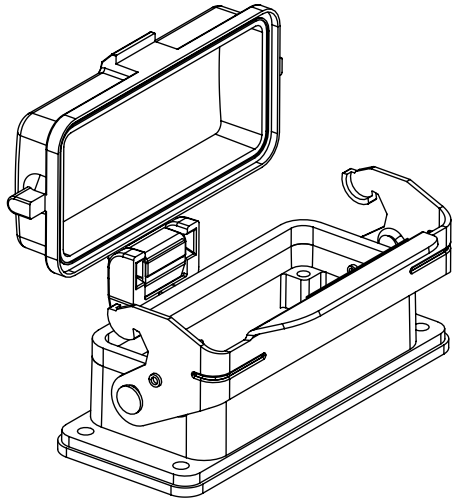

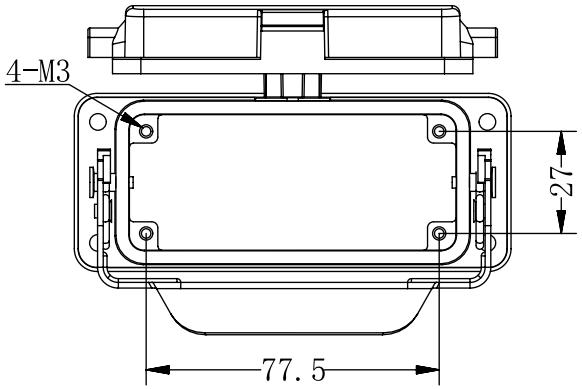

Technical Parameters:

- Material:	Aluminium die-cast
-Colour:	Grey
-Locking element	
--Lever type:	Lever
--material:	PC ro stainless steel
- Housings sealing:	NBR
- Limiting temperatures:	-40℃~125℃
- Flammability acc.to UL94:	V0
- Degree of protection acc.to EN 60529 for coupled connector :	IP65

技术参数:

-材料：	压铸铝合金
-颜色：	灰色
-联锁元件	
--连锁方式:	扣子
--材料:	PC/不锈钢
-密封元件:	NBR
-温度范围:	-40℃~125℃
-阻燃等级 UL94:	V0
-防护等级（连锁状态，依据EN60529）：	IP65

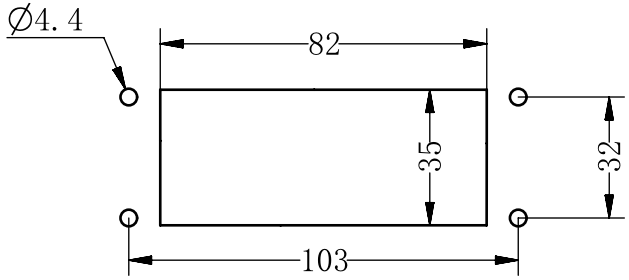

面板开孔图

未注公差所依标准/Standard of tolerance					
公差等级 Tolerance lever	基本线性尺寸分段/Basic linear size segmentation				
	0.5~3	>3~6	>6~30	>30~120	>120~400
中等m	±0.1	±0.1	±0.2	±0.3	±0.5
公差等级 Tolerance lever	基本倒角尺寸分段/Basic chamfer size segmentation				
	0.5~3	>3~6	>6~30	>30	
中等m	±0.2	±0.5	±1	±2	
公差等级 Tolerance lever	基本角度尺寸分段/Basic angular dimension segmentation				
	~10	>10~50	>50~120	>120~400	
中等m	±1°	±30′	±20′	±10′	

				表面处理 Finish		–		图号 Drawing NO.	–
				材料 material		–		产品型号 Part Trpe	H16B-HB-1L-CV
标记 Mark	变更描述/Description	签名 Signature	日期 Date	比例 Scale	版本 REV	重量 Weight	数量 Qty.	产品料号 Part NO.	201630614000
	姓名/Name	日期/Data		1:2	B0			产品名称 Part Name	–
绘图 Drawn	Yangzhen	25/09/27							
审核 Checked						All Dimensions in mm Original Size DIN A4		WEVEL 苏州威弗电气 SUZHOU WEVEL ELECTRICAL CO.,LTD	
批准 Approved									

档案员

日期