HMDD-042-MC

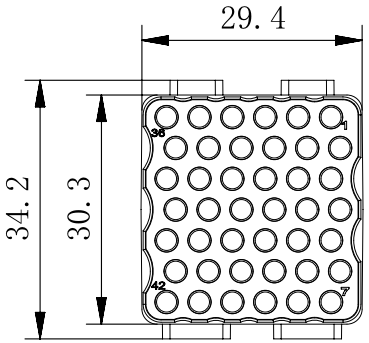

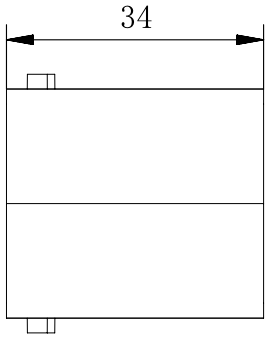

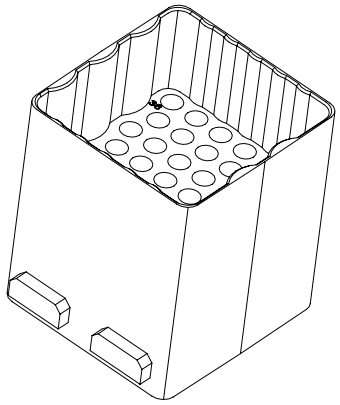

Technical specification:
Insters:
-No.of contact:42
-Rated current: 10A
-Rated voltage: 150V
-Rated impulse voltage: 2.5kV
-Pollution degree: 3
-Rated voltage acc.to UL/CSA: 250V
-Insulation resistance: ≥10^{10}Ω
-Material: polycarbonate
-Colour: RAL 7032(light grey)
-Temperature range:-40℃-+125℃
-Flammability acc.to UL 94:V0
-Mating cycles:≥500

Contacts:
-Terminal: crimp terminal
-Material: copper alloy
-Surface:
. hard-gold plated
. hard-silver plated
-Contact resistance:≤3mΩ
-Wire gauge: 0.14-2.5mm²(26-14 AWG)
Stripping length: 8mm

技术参数:
插芯:
-插针数:42
-额定电流:10A
-额定电压:150V
-额定脉冲电压:2.5kV
-污染等级:3
-依据UL/CSA的额定电压:250V
-绝缘阻抗:≥10^{10}Ω
-材料:聚碳酸酯
-颜色:RAL 7032(浅灰色)
-温度范围:-40℃-+125℃
-依据UL 94的阻燃等级:VO
- 可插拔次数:≥500

插针:
-接线方式:冷压连接
-材料:铜合金
- 表面处理:
· 镀银
· 银金
-接触电阻:≤3mΩ
-线径范围:0.14-2.5mm²(26-14 AWG)
-剥线长度:8mm

未注公差所依标准/Standard of tolerance					
公差等级 Tolerance lever	基本线性尺寸分段/Basic linear size segmentation				
	0.5~3	>3~6	>6~30	>30~120	>120~400
中等m	±0.1	±0.1	±0.2	±0.3	±0.5
公差等级 Tolerance lever	基本倒角尺寸分段/Basic chamfer size segmentation				
	0.5~3	>3~6	>6~30	>30	
中等m	±0.2	±0.5	±1	±2	
公差等级 Tolerance lever	基本角度尺寸分段/Basic angular dimension segmentation				
	~10	>10~50	>50~120	>120~400	
中等m	±1°	±30′	±20′	±10′	

				表面处理 Finish		_		图号 Drawing NO.	_
				材料 material		_		产品型号 Part Trpe	HMDD-042-MC
标记 Mark	变更描述/Description	签名 Signature	日期 Date	比例 Scale	版本 REV	重量 Weight	数量 Qty.	产品料号 Part NO.	_
	姓名/Name	日期/Data		1:1	A0			产品名称 Part Name	_
绘图 Drawn	Yangzhen	25/05/06							
审核 Checked	Sunmengqing	25/05/06				All Dimensions in mm Original Size DIN A4		WEVEL 苏州威弗电气 SUZHOU WEVEL ELECTRICAL CO.,LTD	
批准 Approved									

档案员

日期