HQ-004/2-MC

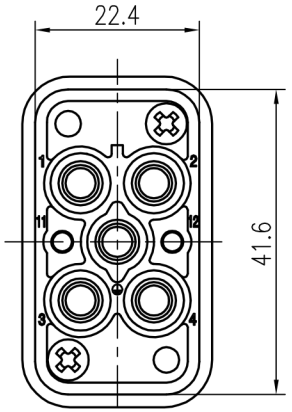

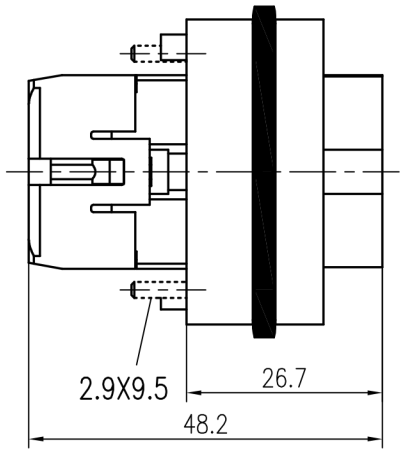

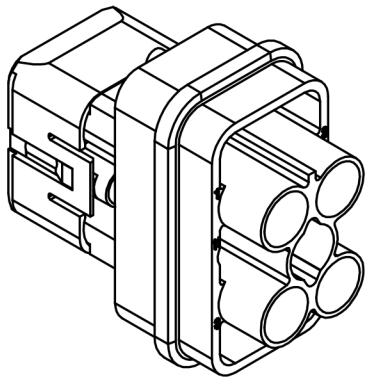

技术参数:
插芯:
- 插针数: 4/2+PE
- 额定电流:
  · 电力区: 40A
  · 信号区: 10A
- 额定电压:
  · 电力区:
    400V（相对地额定电压）
    690V（相间额定电压）
  · 信号区: 250V
- 额定脉冲电压:
  · 电力区: 6kV
  · 信号区: 4kV
- 污染等级: 3
- 依据UL/CSA的额定电压: 600/250V
- 绝缘阻抗: ≥10^{10}Ω
- 材料: 聚碳酸酯
- 颜色: 浅灰色
- 温度范围: -40℃ – +125℃
- 依据UL 94的阻燃等级: V0
- 可插拔次数: ≥500

插针:
- 接线方式: 冷压连接
- 材料: 铜合金
- 表面处理:
  · 镀银
  · 镀金
- 接触电阻: ≤0.3mΩ
- 线径范围:
  · 强电针: 1.5–6mm²(16–10 AWG)
  · 信号针: 0.14–2.5mm²(26–14 AWG)
- 最大绝缘直径:
  · 强电针: 5mm

塑料外壳:
- 材料: 热塑性塑料
- 联锁元件: 聚酰胺（尼龙）
- 外壳密封: 丁腈橡胶
- 温度范围: -40℃ – +125℃
- 依据UL 94的阻燃等级: V0
- 防护等级: IP65（联锁状态,IEC 60529）

Technical specification:
Insters:
– No. of contact: 4/2+PE
– Rated current:
  · Power side: 40A
  · Signal side: 10A
– Rated voltage:
  · Power side:
    400V(rated voltage conductor – ground)
    690V(rated voltage conductor – conductor)
  · Signal side: 250V
– Rated impulse voltage:
  · Power side: 6kV
  · Signal side: 4kV
– Pollution degree: 3
– Rated voltage acc.to UL/CSA: 600/250V
– Insulation resistance: ≥10^{10}Ω
– Material: polycarbonate
– Colour: light grey
– Temperature range: -40℃ – +125℃
– Flammability acc.to UL 94: V0
– Mating cycles: >500
Contacts:
– Terminal: crimp terminal
– Material: copper alloy
– Surface:
  · Hard-silver plated
  · Hard-gold plated
– Contact resistance: ≤0.3mΩ
– Wire gauge:
  · Power contacts: 1.5–6mm²(16–10 AWG)
  · Signal contacts: 0.14–2.5mm²(26–14 AWG)
– Max. insulation diameter: 5mm
Plastic hoods/housings:
– Material: thermoplastic
– Locking element: polyamide
– Hoods/Housings seal: NBR
– Temperature range: -40℃ – +125℃
– Flammability acc.to UL 94: V0
– Degree of protection: IP65
(acc.to IEC 60529 for coupled connector)

未注公差所依标准/Standard of tolerance					
公差等级 Tolerance lever	基本线性尺寸分段/Basic linear size segmentation				
	0.5~3	>3~6	>6~30	>30~120	>120~400
中等m	±0.1	±0.1	±0.2	±0.3	±0.5
公差等级 Tolerance lever	基本倒角尺寸分段/Basic chamfer size segmentation				
	0.5~3	>3~6	>6~30	>30	
中等m	±0.2	±0.5	±1	±2	
公差等级 Tolerance lever	基本角度尺寸分段/Basic angular dimension segmentation				
	~10	>10~50	>50~120	>120~400	
中等m	±1°	±30′	±20′	±10′	

				表面处理 Finish				图号 Drawing NO.	
				材料 material		PC+玻纤		产品型号 Part Trpe	HQ-004/2-MC
标记 Mark	变更描述/Description	签名 Signature	日期 Date	比例 Scale	版本 REV	重量 Weight	数量 Qty.	产品料号 Part NO.	
	姓名/Name	日期/Data		1:2	A0			产品名称 Part Name	HQ-004/2-MC
绘图 Drawn	Sunmengqing	2024/11/21							
审核 Checked	Hongshuhao	2024/11/21				All Dimensions in mm Original Size DIN A4		WEVEL 苏州威弗电气 SUZHOU WEVEL ELECTRICAL CO.,LTD	
批准 Approved									

档案员

日期